WELTEM

Bedienungsanleitung



WHO-070 / WHO-095 / WHO-135 / WHO-175 / WHO-250F

Vielen Dank für den Kauf des WELTEM Infrarot-Dieselheizers!
Bitte lesen Sie dieses Handbuch sorgfältig, um Verletzungen und Schäden zu vermeiden. Technische Änderungen zur Produktverbesserung bleiben vorbehalten.

Inhaltsverzeichnis

Merkmale 3

Bezeichnung der Teile (Vorderseite) 4

Bezeichnung der Teile (Seite) 5

Anzeige / Steuerung 6

Sicherheitshinweise 9

Prüfpunkte vor der Inbetriebnahme 10

Vorsichtsmaßnahmen während des Betriebs 11

Regelmäßige / periodische Inspektion 11

Installation des Geräts 12

Schaltplan 14

Prüfpunkte vor einer Serviceanforderung 16

Technische Daten 18

Prüfbestätigung der Konformität 19

Achtung: *Verwenden Sie stets sauberen Diesel. Diesel zieht Feuchtigkeit an – prüfen Sie älteren Kraftstoff vor der Verwendung auf Wasseranteile. Verwenden Sie nach Möglichkeit nur frischen Diesel.*

Merkmale

1. Ferninfrarotstrahlungs-Heizung
- Durch lineare Ferninfrarotstrahlung verteilt dieser Heizer die warme Luft großflächig und gezielt auf den gewünschten Bereich.
- Dank der Strahlungswärme bietet das Gerät ein besonders angenehmes Wärmegefühl, das herkömmliche Heizsysteme übertrifft.
- Die abgegebene Ferninfrarotstrahlung sorgt für sofort spürbare Wärme und unterstützt den natürlichen Biorhythmus.
- Im Vergleich zu anderen Heizgeräten arbeitet dieser Heizer durch die unmittelbare Wärmeabgabe besonders effizient.

2. Mit einer Vorrichtung zur Geruchsbeseitigung ausgestattet
- Der Dieselgeruch wird durch ein Rückgewinnungssystem minimiert, wenn das Gerät nicht in Betrieb ist.

3. Beidseitige Heizung
- Heizung an Vorder- und Rückseite möglich
  (Hinweis: Schutzgitter gegen Aufpreis erhältlich)

4. Vielfältige Funktionen
- Anzeige der aktuellen Temperatur
- Abschalt-Timer
- Hochleistungsbrenner
- Geräuscharmer Betrieb
- Anzeige des aktuellen Kraftstoffstands
- Warnsignal bei Kraftstoffmangel
- Automatische Luftentlüftung

Bezeichnung der Teile (Vorderseite)



Auspufföffnung
Hier werden die Verbrennungsgase abgeführt; der Anschluss eines Ofenrohrs ist möglich.

Oberes Schutzgitter

Bedieneinheit / Anzeige
Hier kann der Benutzer den Betrieb steuern und eventuelle Fehlermeldungen ablesen.

Technikkammer
Kraftstofftank und Brenner sind in der Technikkammer mit Sicherheitseinrichtungen versehen.

Heizrohr (Wärmetauscher)
Hier strömt die erwärmte Luft hindurch, und die Ferninfrarotstrahlung wird abgegeben.

Brennkammer
Hier erfolgt die Verbrennung des Kraftstoffs.

Schutzgitter

Lenkrollen

Bezeichnung der Teile (Seite)

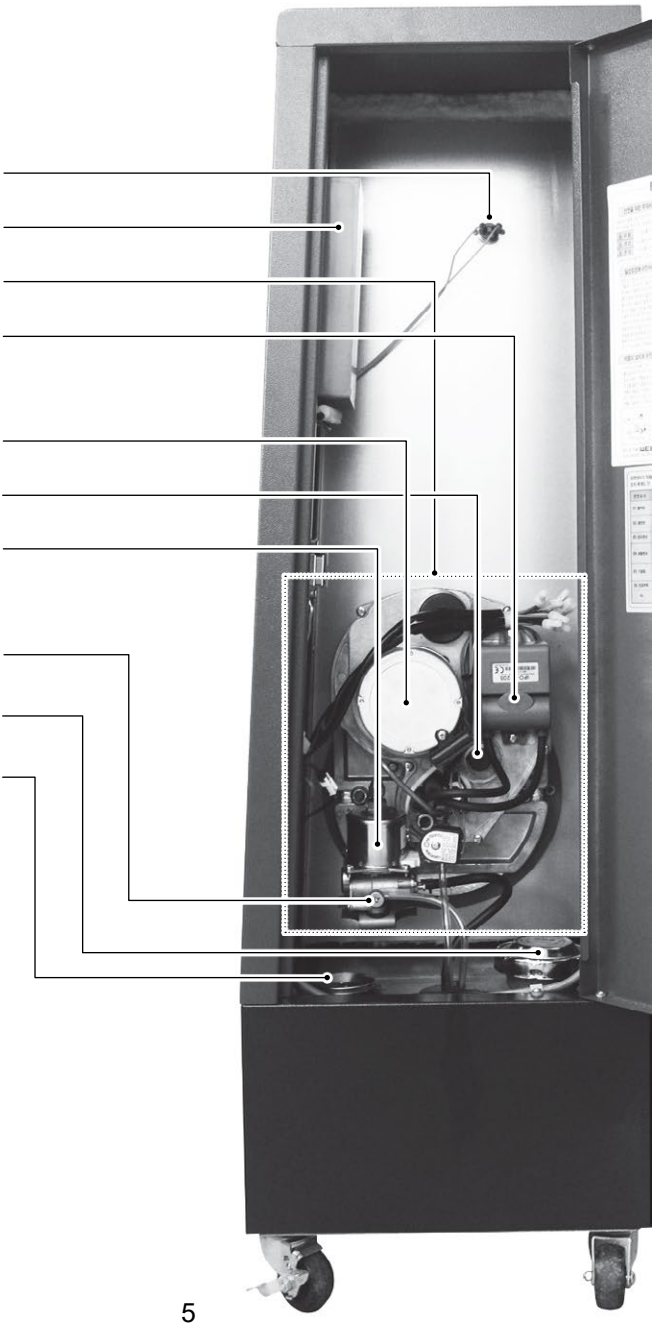

Überhitzungsschutzgerät

Bedieneinheit / Anzeige

Brenner

Zündglühkerze
Zündung durch Hochdruck-Einspritzung und Glühkerze

Brenner

Luftregler

Elektronische Pumpe
Sie fördert den Kraftstoff mit hohem Druck zum Brenner

Entlüftungsschraube

Kraftstoffeinlass

Durchflussmesser

Anzeige / Steuerung

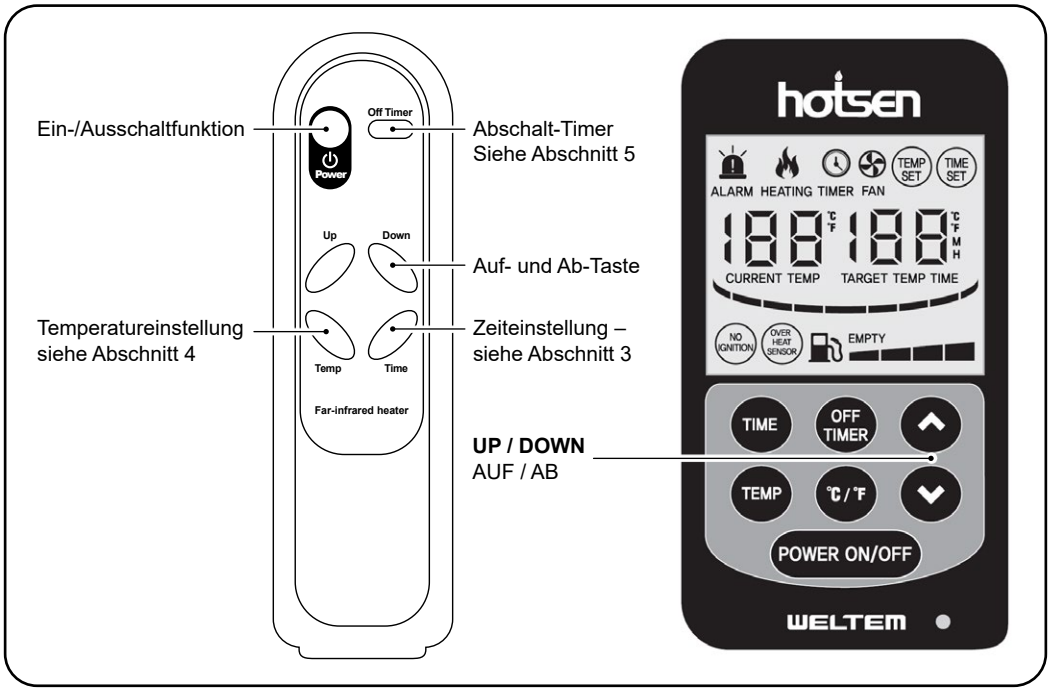

1. Netzstecker einstecken. Die aktuelle Temperatur und der Kraftstoffstand werden angezeigt.

2. Drücken Sie die Taste **POWER ON/OFF**

• Wenn die Symbole für Lüfter und Heizung sowie die aktuelle und die Solltemperatur und der Kraftstoffstand angezeigt werden, bleibt das LCD-Display dauerhaft beleuchtet.

• Mit dieser Taste wird das Gerät ein- oder ausgeschaltet.

• Nach dem Start läuft der Lüfter ca. 8 Sekunden, bevor der Heizbetrieb beginnt (Heizsymbol blinkt währenddessen).

※ Wenn die aktuelle Temperatur 2 °C über der eingestellten Solltemperatur liegt oder die eingestellte Betriebszeit erreicht ist, schaltet sich das Gerät automatisch ab.

Bei der ersten Inbetriebnahme kann es vorkommen, dass keine Zündung erfolgt und **E1** auf dem Display erscheint. Starten Sie in diesem Fall den Heizer erneut. Das Gerät verfügt über eine **automatische Entlüftungseinrichtung**. Für die **manuelle Entlüftung** gehen Sie wie folgt vor:

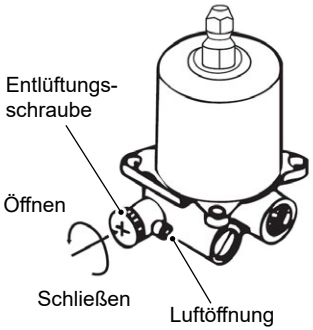

1) Entlüftungsschraube 2–3 Umdrehungen nach links drehen.
2) Heizer erneut starten (zweimal die **Power-Taste** drücken).
3) Luftblasen treten aus der Entlüftungsöffnung aus; nach etwa 10 Sekunden fließt saubere Kraftstoffflüssigkeit.
4) Entlüftungsschraube schließen, sobald sauberer Kraftstoff austritt oder die Zündung erfolgreich ist.
5) Vorgang wiederholen, falls keine Zündung erfolgt. Nach vier Fehlversuchen Kundendienst kontaktieren.

Dieses Gerät ist so konstruiert, dass nach dem Nachtanken keine Entlüftung erforderlich ist.

Achtung: Die Entlüftungsschraube nicht vollständig herausdrehen.

3. Drücken Sie die Taste **TIME**
- Mit dieser Taste kann eine **Energiesparfunktion** durch Festlegen der Heizzeit aktiviert werden.
- Das Symbol **TIME SET** und die eingestellte Zeit (in Minuten) werden angezeigt.
- Die Zeit kann mit den **UP**- und **DOWN**-Tasten eingestellt werden (Schritte à 5 Minuten).
- Die Heizzeit kann zwischen **5 und 25 Minuten** gewählt werden; der Heizer arbeitet im 30-Minuten-Zyklus.

Beispiel: Wenn 20 Minuten eingestellt sind, heizt das Gerät 20 Minuten lang und pausiert anschließend 10 Minuten.

4. Drücken Sie die Taste **TEMP**
- Dient zur **automatischen Temperaturregelung** anhand der erkannten Raumtemperatur.
- Das Symbol **TEMP SET** und der aktuelle Temperaturwert werden angezeigt.
- Die Einstellung erfolgt über die **UP**- und **DOWN**-Tasten (in Schritten von 1°C).
- Der Temperaturbereich kann von **0 °C bis 40 °C** eingestellt werden.

5. Drücken Sie die Taste **OFF TIMER**
- Diese Taste aktiviert den **Energiesparmodus**.
- Beim Drücken der Taste wird die zuvor eingestellte Zeit angezeigt, und das Symbol **OFF TIMER** blinkt auf dem Display.
- Stellen Sie mit den **UP**- und **DOWN**-Tasten die gewünschte Zeit ein und drücken Sie anschließend erneut **OFF TIMER**, um die Funktion zu aktivieren (das Symbol blinkt während der Aktivierung).
- **Abbrechen der OFF-TIMER-Funktion:** Durch erneutes Drücken der Taste **OFF TIMER** erlischt das Symbol, und die Funktion wird deaktiviert.

6. Drücken Sie die Taste °**C/°F**
- Damit kann zwischen **°C** und **°F** umgeschaltet werden.

7. Drücken Sie die Taste **POWER ON/OFF**, um den Heizer auszuschalten.
- Der Brennermotor stoppt etwa **5 Minuten** nach dem Ausschalten.
- Auf dem Display wird nur noch die aktuelle Temperatur angezeigt; die Solltemperatur verschwindet.

Wichtig: Ziehen Sie **nicht** den Netzstecker, um das Gerät auszuschalten – dies kann den Brenner beschädigen.

Wenn der Kraftstoff zur Neige geht, blinken das **Alarmsymbol** und die **Kraftstoffanzeige**. In diesem Fall den Heizer ausschalten und Kraftstoff nachfüllen.

Während der **ersten Inbetriebnahme** kann ein leichter **Brandgeruch** auftreten. Dies ist unbedenklich und entsteht durch das **Verbrennen von Rückständen** aus der Produktion. Der Geruch verschwindet in der Regel nach **1–2 Stunden**.

Sicherheitshinweise

Beachten Sie unbedingt die folgenden Warnhinweise, um Unfälle durch unsachgemäße Verwendung zu vermeiden.

Gefahr	Warnung vor Lebensgefahr oder schwerer Verletzung bei Missachtung der Sicherheitsvorschriften.
Warnung	Warnung vor möglicher schwerer Verletzung bei Nichteinhaltung der Anweisungen.

Warnung

- Während des Betriebs wird der Heizer sehr heiß – Kinder dürfen ihn weder berühren noch sich daran festhalten.
- **Verwenden Sie den Heizer grundsätzlich nur in gut belüfteten, offenen Räumen, in denen die Luft mindestens ein- bis zweimal pro Stunde ausgetauscht wird.**
  Ein Betrieb in geschlossenen oder unzureichend belüfteten Räumen kann zur Bildung von Kohlenmonoxid führen.
- Sollte der Heizer ausnahmsweise in einem geschlossenen Raum betrieben werden, muss eine Abrohrleitung und eine Entlüftungseinrichtung installiert werden, um Abgase sicher nach außen abzuleiten.
  In Räumen mit ausreichender Frischluftzufuhr – etwa Werkstätten, Lagerhallen oder Büros mit offenen Türen oder regelmäßigem Luftaustausch – ist eine solche Installation nicht zwingend erforderlich.
  - Die Abrohrleitung sollte aus Edelstahl bestehen.
  - Die maximale Länge beträgt 4 Meter mit höchstens zwei Biegungen.
- Das Gerät darf während des Betriebs nicht bewegt werden. Ein Umkippen kann Brandgefahr verursachen.
- Dieses Produkt ist ausschließlich zur Raumheizung bestimmt. Der Hersteller übernimmt keine Haftung für Schäden oder Unfälle, die durch unsachgemäße Verwendung wie Kochen, Trocknen oder technische Änderungen entstehen.
- Während des Betankens den Betrieb sofort stoppen.
- Halten Sie einen Sicherheitsabstand von mindestens 3 Metern zu brennbaren Materialien ein.

Vorsicht

- Verwenden Sie nur den im Typenschild angegebenen Brennstoff. Achten Sie darauf, dass kein Kraftstoff überläuft, und kontrollieren Sie die Anzeige des Durchflussmessers.
- Lüften Sie den Raum ein- bis zweimal pro Stunde, wenn der Heizer in einem geschlossenen Bereich verwendet wird. Ohne ausreichende Frischluftzufuhr kann Sauerstoffmangel entstehen und die Luftqualität erheblich beeinträchtigt werden.
- Halten Sie die Wärme reflektierende Platte sauber. Ablagerungen von Staub können zu Brandgefahr oder Verformung führen.
- Wenn der Heizer im Freien verwendet wird, schützen Sie ihn vor Regen und Schnee und arretieren Sie die Rollen vor dem Betrieb.
- Verwenden Sie nur eine Stromversorgung, die den Angaben auf dem Typenschild entspricht.
- Lagern Sie den Heizer mit Abdeckung. Verwenden Sie ihn nur, wenn Staub und Schmutz an der Unterseite vollständig entfernt wurden.
- Stellen Sie keine Behälter, etwa Wasserkessel, auf den Abgasauslass des Heizers. Dies kann zu Schäden am Heizer führen oder die Behälterunterseite verrußen.
- Halten Sie einen Sicherheitsabstand von mindestens 3 Metern zu brennbaren Materialien ein.

Prüfpunkte vor der Inbetriebnahme

Brennbare Stoffe	Überprüfen Sie, ob sich brennbare Stoffe in der Umgebung befinden, und entfernen Sie Materialien wie Benzin, Kerosin oder Verdünner aus dem Bereich des Heizers.
Stromversorgung	Stellen Sie sicher, dass die Stromversorgung 220–240 V beträgt. Eine falsche Spannung kann zu Betriebsstörungen führen.
Kraftstoff	Stellen Sie sicher, dass als Kraftstoff Diesel verwendet wird. Ein ungeeigneter Brennstoff kann Betriebsstörungen verursachen.
Lenkrollen	Stellen Sie sicher, dass die Lenkrollen vor dem Gebrauch festgestellt sind, damit sich der Heizer nicht unbeabsichtigt bewegt.

Vorsichtsmaßnahmen während des Betriebs

Belüftung	Lüften Sie den Raum ein- bis zweimal pro Stunde, wenn der Heizer in einem geschlossenen Bereich verwendet wird. Ohne ausreichende Frischluftzufuhr kann Sauerstoffmangel entstehen und die Luftqualität erheblich beeinträchtigt werden.
Von Kindern fernhalten	Während des Betriebs wird der Heizer sehr heiß. Lassen Sie Kinder ihn weder berühren noch sich daran festhalten – sie könnten sich verbrennen.
Keine Fremdstoffe	Führen Sie keine Fremdkörper in das Gerät ein. Dies kann zu Funktionsstörungen oder Brandgefahr führen.

Regelmäßige / periodische Inspektion

Regelmäßige Inspektion

- Überprüfen oder reinigen Sie das Gerät erst nach vollständigem Stillstand der Verbrennung.
- Kontrollieren Sie, ob der Kraftstofftank undicht ist.
- Prüfen Sie, ob die Brennkammer oder das Heizrohr beschädigt oder verformt sind.
- Entfernen Sie Staubablagerungen auf der Wärme reflektierenden Platte vollständig.
- Kontrollieren Sie, ob sich Ruß am Abgasauslass gebildet hat.
- Der Brenner ist werkseitig optimal eingestellt. Nehmen Sie keine eigenständigen Änderungen vor. Sollte eine Anpassung erforderlich sein, wenden Sie sich an den Händler oder Kundendienst.
- Reinigen Sie den Heizer nur mit einem Tuch, das mit neutralem Reinigungsmittel angefeuchtet oder trocken ist, und erst nach vollständigem Abkühlen bei abgezogenem Netzstecker.
- Eine Reinigung mit Wasser kann zu Stromschlag oder Geräteschäden führen.

Periodische Inspektion

- Brennkammer und Heizrohr (Wärmetauscher)
  Einmal jährlich auf Rußablagerungen prüfen und bei Bedarf reinigen.
- Untere Wärme reflektierende Platte
  Einmal jährlich auf Verschmutzung oder Beschädigung prüfen.
  Bei starker Beschädigung austauschen.
- Kraftstofffilter (im Tank)
  Einmal jährlich Sichtprüfung auf Verschmutzung oder Beschädigung durchführen. Bei Verunreinigung oder Korrosion ersetzen.
- Lenkrollen
  Monatlich auf Beschädigung oder lockere Befestigung prüfen.
  Bei Bedarf instand setzen.

Installation des Geräts

Stellen Sie den Heizer **auf einer ebenen Fläche** auf.
Bei geneigtem Untergrund kann es durch **unregelmäßige Verbrennung** zu Schäden an der Brennkammer kommen.

• Wenn Sie eine Abrohrleitung installieren möchten, beachten Sie Folgendes: Führt die Abrohrleitung durch eine brennbare Wand, sollte die Wandinnenfläche auf einer Breite von mindestens 3 cm mit nicht brennbarem Isoliermaterial geschützt werden.

• Verwenden Sie dafür eine Edelstahlleitung mit einem Durchmesser von 75 mm. Die Gesamtlänge sollte 4 m nicht überschreiten, und es sind höchstens zwei Biegungen empfehlenswert.

• Eine längere Leitung oder mehr als zwei Biegungen können zu unvollständiger Verbrennung führen.

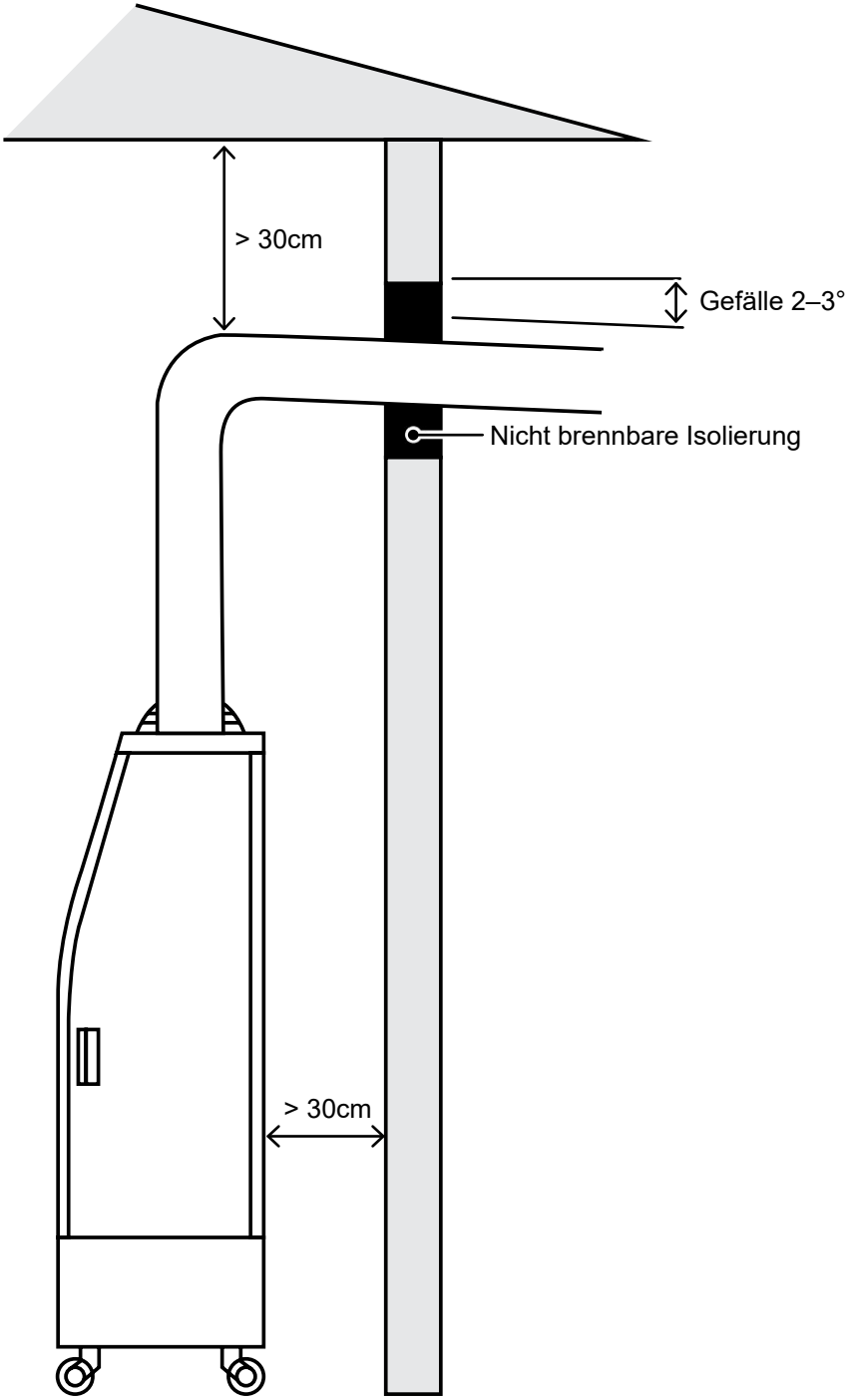
> 30cm
Gefälle 2–3°
Nicht brennbare Isolierung
> 30cm

Schaltplan

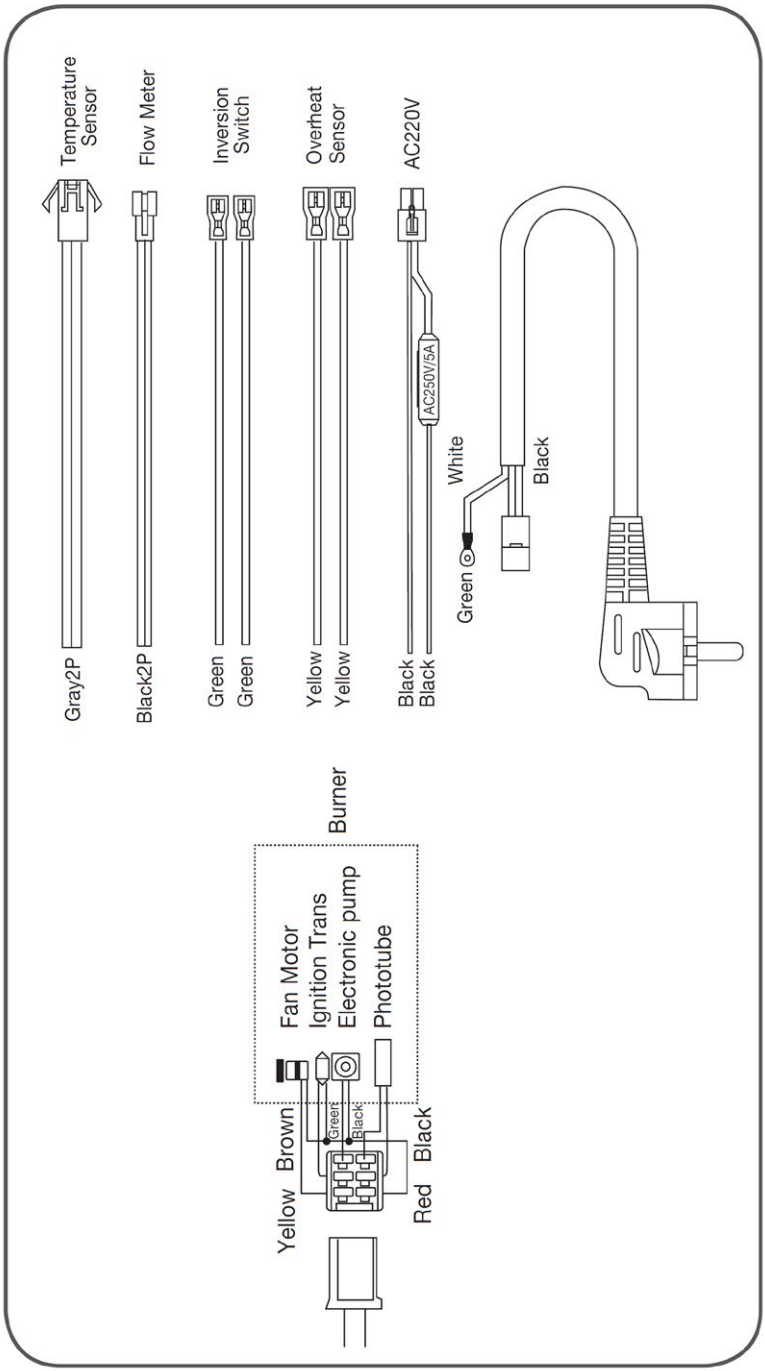
Temperature Sensor
Flow Meter
Inversion Switch
Overheat Sensor
AC220V
Gray2P
Black2P
Green
Green
Yellow
Yellow
Black
Black
AC250V/5A
White
Green
Black
Burner
Fan Motor
Ignition Trans
Electronic pump
Phototube
Yellow
Brown
Green
Black
Red
Black

Englische Bezeichnung	Bezeichnung (Deutsch)	Beschreibung
Temperature Sensor	Temperatursensor	Misst die Umgebungstemperatur zur Regelung des Heizbetriebs.
Flow Meter	Durchflussmesser	Erfasst die Kraftstoffzufuhrmenge.
Inversion Switch	Umschalter	Steuert die Drehrichtung oder Betriebsart.
Overheat Sensor	Überhitzungssensor	Erkennt Übertemperatur und schaltet das Gerät bei Bedarf ab.
AC220V	Netzanschluss 220 V	Stromversorgung für das Gerät.
Fan Motor	Lüftermotor	Fördert die Luftzirkulation für Verbrennung und Wärmeverteilung.
Ignition	Zündglühkerze	Entzündet den Kraftstoff durch Erhitzung. (technisch korrekter als „Ignition Trans“)
Electronic Pump	Elektronische Pumpe	Fördert den Kraftstoff zum Brenner.
Phototube	Fotodiode	Erkennt die Flamme zur Überwachung des Verbrennungsvorgangs.

Prüfpunkte vor einer Serviceanforderung

Wenn eines der folgenden Probleme auftritt, führen Sie die in der Tabelle genannten Maßnahmen durch. Wenden Sie sich an den Kundendienst, wenn das Problem weiterhin besteht.

Achtung: *Verwenden Sie stets sauberen Diesel. Diesel zieht Feuchtigkeit an – prüfen Sie älteren Kraftstoff vor der Verwendung auf Wasseranteile. Verwenden Sie nach Möglichkeit nur frischen Diesel.*

Symptom	Mögliche Ursache / Prüfung	Abhilfe
Alle Anzeigen auf dem Bedienfeld sind aus	Stromunterbrechung / Netzstecker gezogen / Sicherung defekt	Strom anschließen / Sicherung ersetzen
Gerät schaltet sich wiederholt ein und aus	Zeiteinstellung aktiv (Kontrolllampe prüfen)	Temperaturmodus wählen
Heizer läuft, aber die Kraftstoffanzeige leuchtet nicht	Kabel der Kraftstoffanzeige abgetrennt	Kabel anschließen
Brennender Geruch beim ersten Betrieb	Fremdstoffe in der Brenndichtung verbrennen	Keine Maßnahme erforderlich, Geruch verschwindet nach 1–2 Stunden
Starker Kraftstoffgeruch	Gerät kurz nach dem Start abgeschaltet / Kraftstoff verschüttet	Gerät mindestens 15 Minuten laufen lassen / verschütteten Kraftstoff entfernen
Angezeigte Raumtemperatur höher als normal	Fühler befindet sich an der Rückseite des Geräts (kann vorkommen, wenn er innen montiert ist)	Fühler an die richtige Position bringen

Tipp

*Sehen Sie sich unser Fehlerbehebungs-Video auf **YouTube** an. Scannen Sie den QR-Code mit Ihrem Mobiltelefon.*

Anzeige	Mögliche Ursache	Prüfung und Abhilfe
E1. Keine Zündung	Brenner zündet nicht	• Kraftstoffmangel → nachtanken • Kraftstoffleitung enthält Luft → entlüften • Fotodiode verschmutzt → reinigen
E2. Fotodiode	Fehler der Fotodiode / Restflamme erkannt	• Prüfen, ob Fotodiode locker ist → befestigen • Defekte Fotodiode → ersetzen • Kann auftreten, wenn der Heizer direkt nach der Verbrennung ausgeschaltet wird → Temperatursensor korrekt anschließen
E3. Temperatursensor	Störung des Temperatursensors	• Prüfen, ob der Stecker des Temperatursensors lose ist → fest anschließen
E4. Überhitzungssensor	Gerät überhitzt	• Prüfen, ob Brandspuren im Brenner vorhanden sind → Kundendienst kontaktieren • Prüfen, ob das Kabel des Überhitzungsschutzes getrennt ist → nach Anschluss Gerät erneut betreiben
E5. Neigung	Gerät ist gekippt oder bewegt	• Neigungsfehler kann auftreten, wenn das Gerät bewegt wurde → erneut starten • Kabel des Umschalters getrennt → nach Anschluss Gerät erneut starten
E6. Kraftstoffmangel	Kein Kraftstoff	• Nachtanken und Gerät erneut starten
E7. Brennerlüfterfehler	Fehler im Lüfterbetrieb	• Spannung des Lüftersensors zu niedrig → Kundendienst kontaktieren
Hi	Temperatur über 50 °C	• Prüfen, ob der Temperatursensor innen montiert ist → Sensor außen anbringen

Hinweis
*Wenn eine Fehlermeldung erscheint, prüfen Sie die Ursache und starten Sie den Heizer neu. Drücken Sie die Taste Power **ON/OFF** zweimal, um den Neustart durchzuführen.*

Technische Daten

Modell	**WHO-070**	**WHO-095**	**WHO-135**
Brennstoff	Diesel		
Brennstoffverbrauch	0,7 L/h	1,0 L/h	1,41 L/h
Heizleistung	7.000 kcal/h	9.000 kcal/h	13.000 kcal/h
Beheizbare Fläche	33–60 m²	59,6–77,5 m²	86,1–111,9 m²
Stromversorgung	AC 220 V, 50/60 Hz		
Leistungsaufnahme (Betrieb)	40 W		
Kraftstofftankinhalt	24 L	30 L	45 L
Abmessungen (B×T×H)	770×320×870 mm	973×320×979 mm	1305×320×988 mm
Gewicht (leer)	38 kg	40 kg	58 kg

Modell	WHO-175	WHO-205
Brennstoff	Diesel	
Brennstoffverbrauch	1,77 L/h	1,9 L/h
Heizleistung	17.000 kcal/h	20.000 kcal/h
Beheizbare Fläche	112,6–146,4 m²	132,5–172,3 m²
Stromversorgung	AC 220 V, 50/60 Hz	
Leistungsaufnahme (Betrieb)	40 W	
Kraftstofftankinhalt	45 L	45 L
Abmessungen (B×T×H)	1305×320×988 mm	1305×320×1158 mm
Gewicht (leer)	63 kg	63 kg

Hinweis:
Technische Änderungen zur Qualitäts- und Leistungsverbesserung bleiben vorbehalten.

Prüfbestätigung der Konformität

intertek
Total Quality. Assured.

Test Verification of Conformity

Verification Number: 181207024GZU-001

On the basis of the referenced test report(s), sample(s) tested of the below product have been found to comply with the standards harmonized with the directives listed on this verification at the time the tests were carried out. Other standards and Directives may be relevant to the product. This verification is part of the full test report(s) and should be read in conjunction with it <them>.

Once compliance with all product relevant CE mark directives are verified, including any relevant e.g. risk assessment and production control, the manufacturer may indicate compliance by signing a Declaration of Conformity themselves and applying the mark to products identical to the tested sample(s).

Applicant Name & Address:	WELTEM CO., LTD. 154, Jayumuyeok 3-gil, Masanhoewon-gu, Changwon-City, Gyeongsangnam-do, 51340, Republic of Korea
Product Description:	Far-infrared Heater
Models/Type References:	WHO-095, WHO-135, WHO-175, WHO-250
Ratings & Principle Characteristics:	230 V, 50 Hz, Class I WHO-095, WHO-135: 60 W; WHO-175: 80 W; WHO-250: 120 W
Brand Name(s):	Hotsen
Standard(s)/Directive(s):	EN 55014-1:2017 EN 55014-2:2015 EN 61000-3-2:2014 EN 61000-3-3:2013 EMC Directive 2014/30/EU
Verification Issuing Office Name & Address:	Intertek Testing Services Shenzhen Ltd. Guangzhou Branch Block E, No.7-2 Guang Dong Software Science Park, Caipin Road, Guangzhou Science City, GETDD Guangzhou, China
Test Report Number(s):	181207024GZU-001

Sky Zhu

Signature

Name: **Sky Zhu**
Position: Sr. Project Engineer
Date: 09 July 2019

This Verification is for the exclusive use of Intertek's client and is provided pursuant to the agreement between Intertek and its Client. Intertek's responsibility and liability are limited to the terms and conditions of the agreement. Intertek assumes no liability to any party, other than to the Client in accordance with the agreement, for any loss, expense or damage occasioned by the use of this Verification. Only the Client is authorized to permit copying or distribution of this Verification. Any use of the Intertek name or one of its marks for the sale or advertisement of the tested material, product or service must first be approved in writing by Intertek. The observations and test/inspection results referenced in this Verification are relevant only to the sample tested/inspected. This Verification by itself does not imply that the material, product, or service is or has ever been under an Intertek certification program.